P70 FP

› Ouvrant apparent
› Porte

Concept modulaire:
4 niveaux d'isolation thermique

Uw
1.1 *
W/m²

LA PURETÉ DES LIGNES TENDUES CONÇUE POUR RÉPONDRE À L'HABITAT BASSE CONSOMMATION.

PERMEABILITÉ À L'AIR
Classe 4

ÉTANCHÉITÉ À L'EAU
Classe 9A

RÉSISTANCE AU VENT
Classe C3

** TLw*
52.1%

** Rw (C; Ctr)*
44 dB (-2; -5)

CE CSTB NF

DTA 6/16-2323 CSTB

Schéma Technique

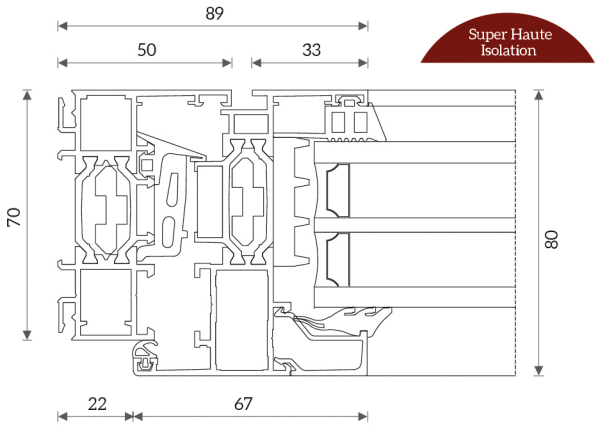

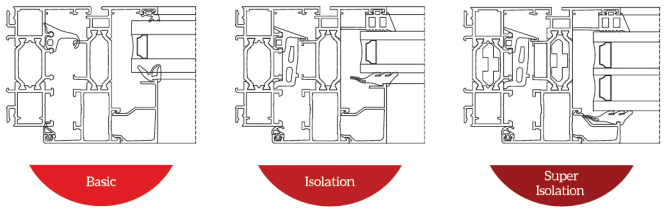

Coefficients (vitrage et baie)

* Baie de 2 battants 1.8x2.15m

Coefficient Ug du vitrage (W/m²/K)	1.4	1.1	1.0	0.6
Coefficient Uw de la baie (W/m²/K)	2	1.78	1.77	1.31
Coefficient Uw de la baie (W/m²/K)	1.94	1.7	1.6	1.4
Coefficient Uw de la baie (W/m²/K)	1.85	1.63	1.5	1.3
Coefficient Uw de la baie (W/m²/K)	1.81	1.58	1.4	1.1

Calcul simplifié en accord avec la norme
EN ISO 10077-1:2004/8 et EN 14351-1

Toutes les indications mentionnées sur le présent catalogue (caractéristiques, côtes, informations,...) sont susceptibles de modifications, elles ne peuvent donc constituer un engagement de notre part.

ALU EUROPE
t. (+33) 179 974 070 • e. info@alueurope.com • www.alueurope.com